VTS

VENTUS

COMPACT
2022

www.vtsgroup.com

ventus
COMPACT

CENTRALE PODWIESZANE

> z wymiennikiem przeciwprądowym (hex)

VVS030s

VVS020s

VVS015s

VVS010s

VVS005s

← **150** m³/h - wydajność - **3300** m³/h →

CENTRALE STOJĄCE

> z wymiennikiem obrotowym lub przeciwprądowym (hex)

← **840** m³/h - wydajność - **16 500** m³/h →

> z wymiennikiem obrotowym i pompą ciepła

← **1 200** m³/h - wydajność - **5 500** m³/h →

> TOP z wymiennikiem przeciwprądowym (hex)

← **1 250** m³/h - wydajność - **4 000** m³/h →

DODATKOWE FUNKCJE OBRÓBKI POWIETRZA

Filtr powietrza Mini-Pleat | Filtr powietrza kieszeniowy | Nagrzewnica | Chłodnica | Nagrzewnica Chłodnica | Tłumik | Dodatkowa przestrzeń pusta

Filtr powietrza Mini-Pleat | Filtr powietrza kieszeniowy | Nagrzewnica | Chłodnica | Nagrzewnica Chłodnica | Tłumik | Dodatkowa przestrzeń pusta

VENTUS COMPACT
CENTRALE PODWIESZANE

do **90%**
sprawności odzysku

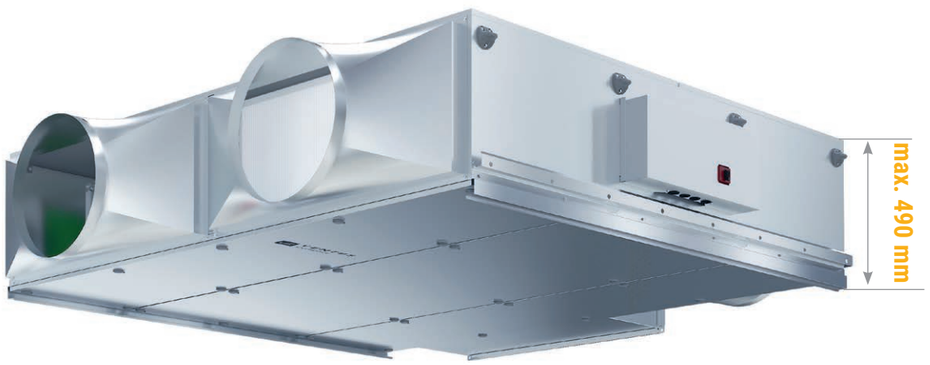

IZOLACJA Z WEŁNY MINERALNEJ

WYSOKO SPRAWNE WYMIENNIKI HEKSAGONALNE

ENERGOOSZCZĘDNE I CICHE WENTYLATORY Z SILNIKAMI EC

URZĄDZENIE W STANDARDZIE PLUG&PLAY

ZINTEGROWANA WIELOFUNKCYJNA AUTOMATYKA

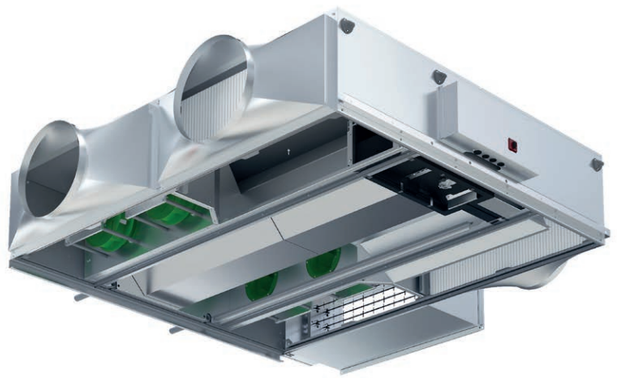

VENTUS COMPACT
CENTRALE STOJĄCE

do **90%**
sprawności odzysku

VENTUS Compact TOP
z wymiennikiem hex

do **90%**
sprawności odzysku

VENTUS Compact
z wymiennikiem obrotowym lub hex

IZOLACJA Z WEŁNY MINERALNEJ

WYSOKO SPRAWNE WYMIENNIKI OBROTOWE I HEKSAGONALNE

ENERGOOSZCZĘDNE I CICHE WENTYLATORY Z SILNIKAMI EC

URZĄDZENIE W STANDARDZIE PLUG&PLAY

ZINTEGROWANA WIELOFUNKCYJNA AUTOMATYKA

> VENTUS Compact

7 500 m³/h

> Standardowa centrala modułowa

7 500 m³/h

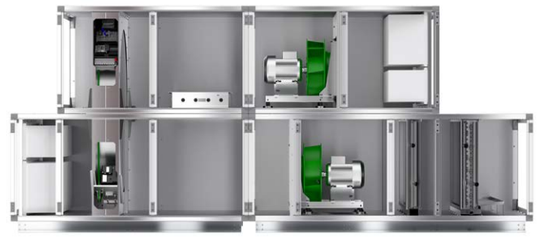

VENTUS COMPACT
CENTRALE PODWIESZANE

OBUDOWA

» Panele wypełnione wełną mineralną, obustronnie zamknięte blachą.
» Parametry obudowy zgodnie z EN 1886: T2, TB3, L1, D1, F9.

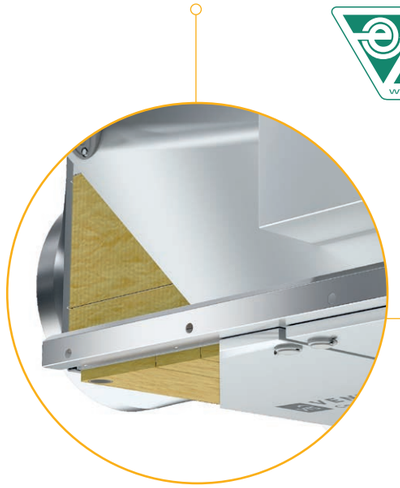

EUROVENT CERTIFIED PERFORMANCE
AHU N° 06.06.320
www.eurovent-certification.com

FILTRY MINI-PLEAT

Wysoko chłonne filtry kompaktowe o dużej powierzchni filtracji.
» Nawiew - klasa EU 7
» Wywiew - klasa EU 5

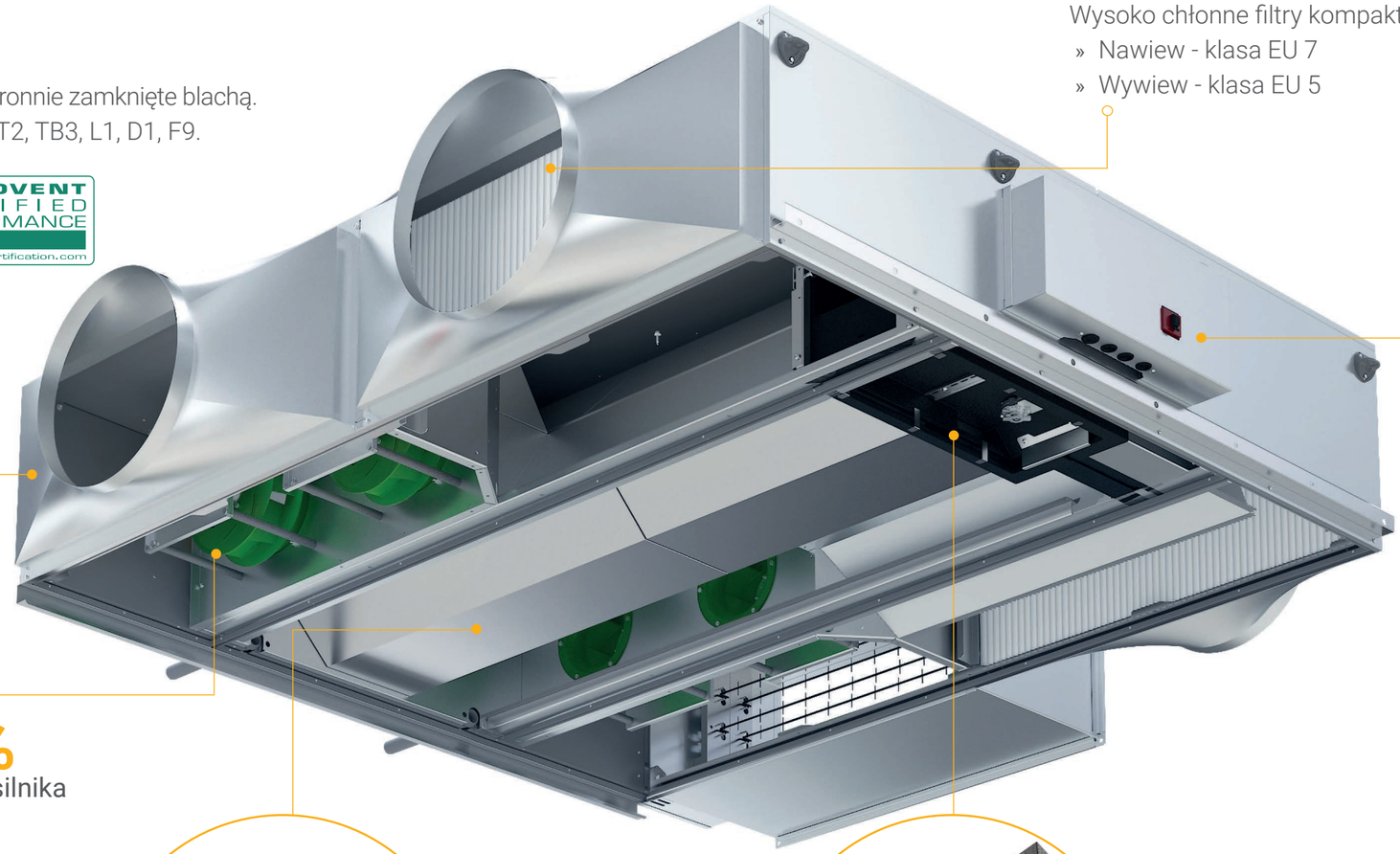

A B C D E
do **93%**
sprawności silnika

SILNIKI EC

» Efektywny, cichy wentylator z wysokosprawnym silnikiem EC klasy IE4.

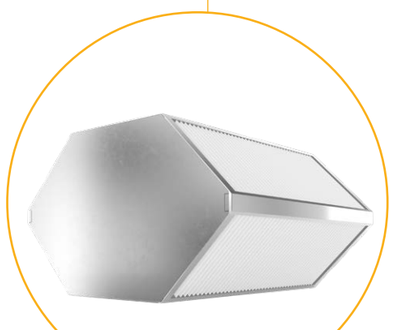

ODZYSK ENERGII

» Wysokosprawny przeciwprądowy wymiennik heksagonalny z by-passem.
» Sprawność odzysku sięgająca 90%

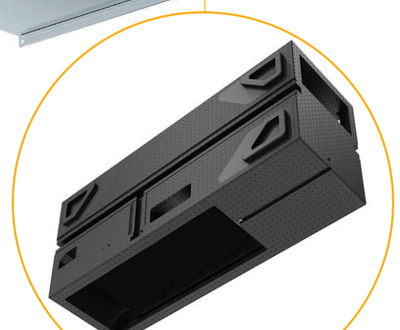

BY-PASS REKUPERATORA

» Płynna regulacja mocy odzysku ciepła
» Funkcja pasywnego chłodzenia
» Zabezpieczenie rekuperatora przed szronieniem

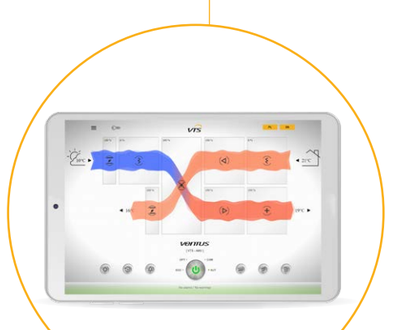

AUTOMATYKA

» Wielofunkcyjna automatyka zintegrowana z centralą – skonfigurowana i gotowa do pracy.

VENTUS COMPACT TOP
CENTRALE STOJĄCE
Z PIONOWYM PODŁĄCZENIEM KANAŁÓW

OBUDOWA

- Panele wypełnione wełną mineralną, obustronnie zamknięte blachą.
- Parametry obudowy zgodnie z EN 1886: T2, TB3, L1, D1, F9.
- Panele sekcji wentylatorowej i filtrów wyposażone w zawiasy.

FILTRY MINI-PLEAT LUB KIESZENIOWE

Wysoko chłonne filtry o dużej powierzchni filtracji.

- Nawiew - klasa EU 7
- Wywiew - klasa EU 5

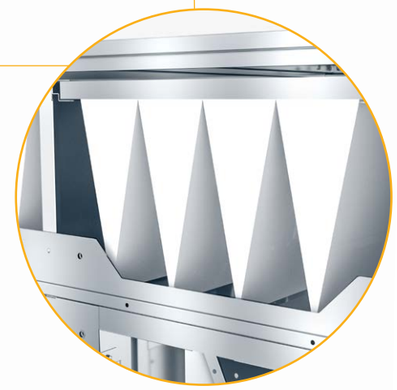

WYMIARY

- Szerokość urządzeń 88 cm - możliwość transportu przez otwór 90cm bez demontażu urządzenia.

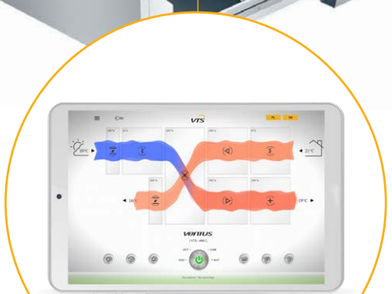

AUTOMATYKA

- Wielofunkcyjna automatyka zintegrowana z centralą – skonfigurowana i gotowa do pracy.

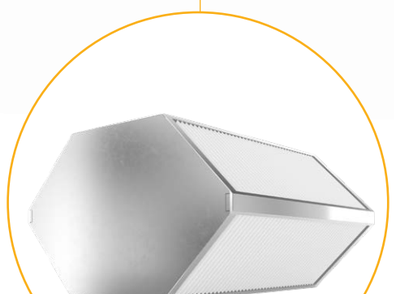

ODZYSK ENERGII

- Wysokosprawny przeciwprądowy wymiennik heksagonalny z by-passem.
- Sprawność odzysku sięgająca 90%.

SILNIKI EC

- Efektywny, cichy wentylator z wysokosprawnym silnikiem EC klasy IE4.

VENTUS COMPACT
CENTRALE STOJĄCE

OBUDOWA

» Panele wypełnione wełną mineralną, obustronnie zamknięte blachą.
» Parameter obudowy zgodnie z EN 1886: T2, TB3, L1, D1, F9.

EUROVENT CERTIFIED PERFORMANCE
AHU N° 06.06.320
www.eurovent-certification.com

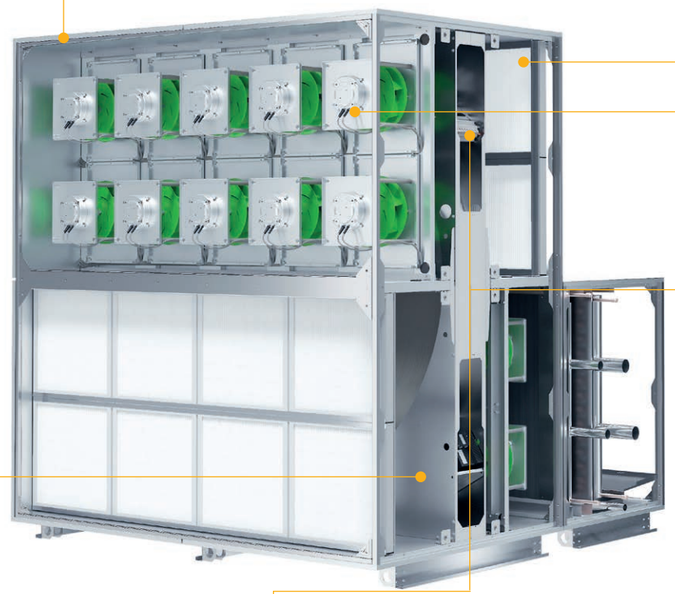

FILTRY MINI-PLEAT

Wysoko chłonne filtry kompaktowe o dużej powierzchni filtracji.

» Nawiew - klasa EU 7
» Wywiew - klasa EU 5

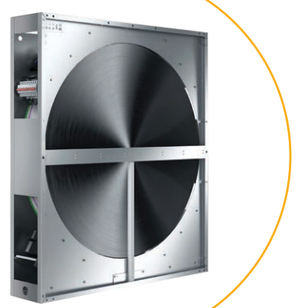

ODZYSK ENERGII

» Wysokosprawny wymiennik obrotowy z silnikiem EC.
» Sprawność odzysku sięgająca 86%.

AUTOMATYKA

» Wielofunkcyjna automatyka zintegrowana z centralą – skonfigurowana i gotowa do pracy.

A
B
C
D
E

do **93%**
sprawności silnika

SILNIKI EC

» Wysokosprawny cichy wentylator z silnikiem EC klasy IE4

ODZYSK ENERGII

» Wysokosprawny przeciwprądowy wymiennik heksagonalny z by-passem.
» Sprawność odzysku sięgająca 90%

VENTUS COMPACT
CENTRALE STOJĄCE Z POMPĄ CIEPŁA

WYGODNY TRANSPORT, SZYBKI MONTAŻ

» Centrala podzielona na wygodne w transporcie i łatwe do samodzielnego zmontowania kompletne moduły funkcyjne

ŁATWE URUCHOMIENIE

» Wielofunkcyjna fabrycznie zamontowana automatyka gotowa do pracy zaraz po zmontowaniu centrali
» Łatwe uruchomienie, bez udziału serwisu

DO ZASTOSOWANIA W KAŻDYM OBIEKCIE

» Brak zajmujących przestrzeń obiektu zewnętrznych urządzeń chłodniczych
» Brak zewnętrznych źródeł hałasu

SPÓJNY SYSTEM STEROWANIA

» Zintegrowany system sterowania centrali i pompy ciepła
» Pełne monitorowanie i zdalna diagnostyka wszystkich komponentów

OPTYMALNE DOPASOWANIE

» Fabryczne dopasowanie komponentów pompy ciepła i centrali wentylacyjnej
» Gwarancja producenta na finalny produkt centrali i pompy ciepła

WYSOKA EFEKTYWNOŚĆ ENERGETYCZNA

» Wysokosprawny sorpcyjny regenerator obrotowy to doskonały odzysk ciepła i wilgoci
» Instalacja wielorzędowych skraplaczy i parowników po obu stronach regeneratora zapewnia najbardziej efektywną pracę pompy ciepła

FUNKCJE POMPY CIEPŁA

» Chłodzenie powietrza nawiewanego latem
» Obniżenie kosztów ogrzewania powietrza nawiewanego w pozostałych okresach roku

VENTUS COMPACT
CENTRALE STOJĄCE Z POMPĄ CIEPŁA

EUROVENT CERTIFIED PERFORMANCE
AHU N° 08.06.320
www.eurovent-certification.com

PŁYNNA REGULACJA MOCY GRZANIA I CHŁODZENIA

- Sprężarka inwerterowa z silnikiem DC płynnie reguluje moc chłodniczą i grzewczą
- Sterownik wyposażony w czujniki w pełni kontroluje parametry systemu pompy ciepła

FUNKCJA GRZANIA I CHŁODZENIA

- Zawór czterodrogowy automatycznie przełącza tryb grzanie-chłodzenie
- Zimą automatycznie realizowana jest funkcja odszraniania

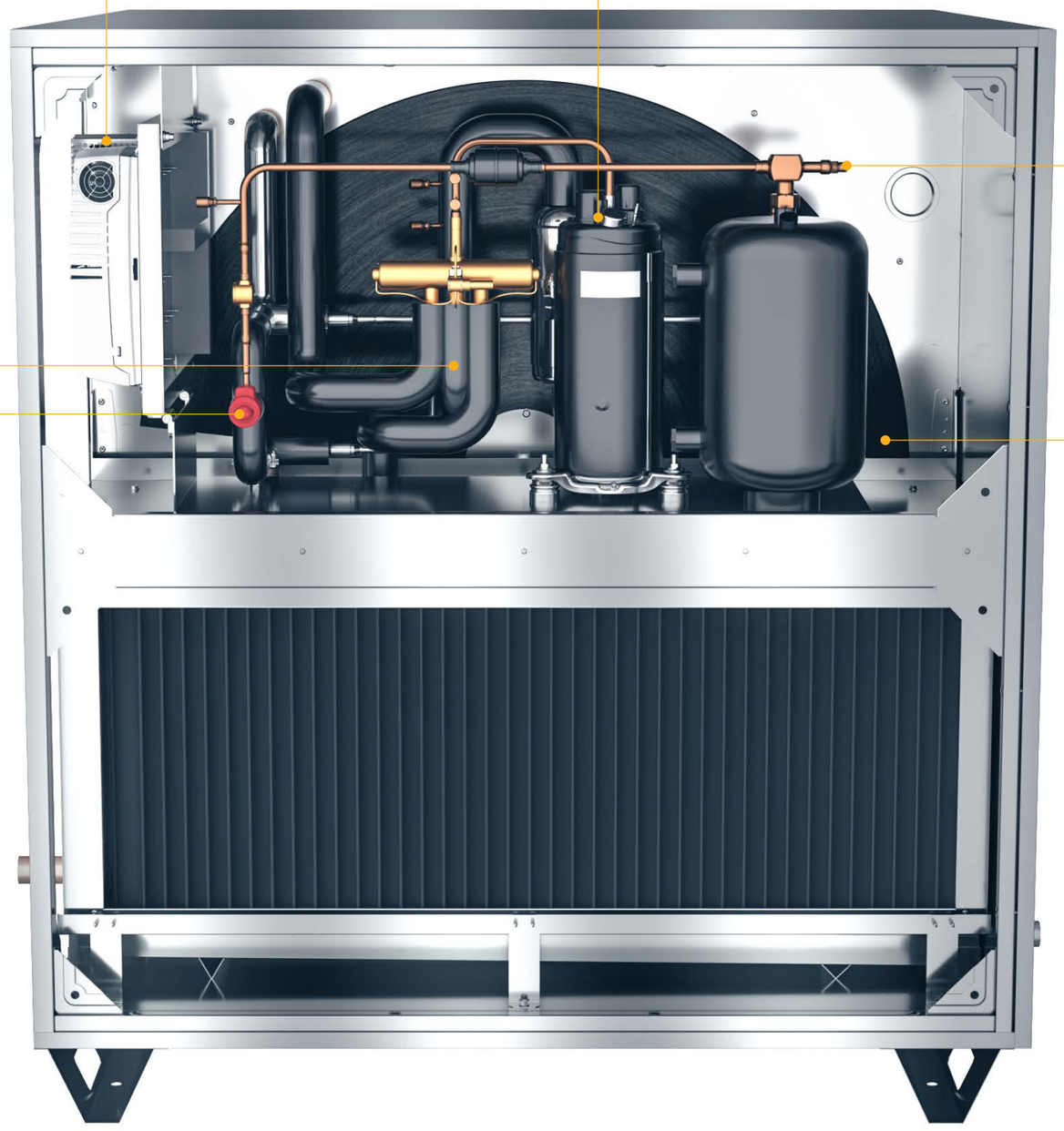

WIELOETAPOWA KONTROLA JAKOŚCI POMPY CIEPŁA

- Bieżące monitorowanie procesu produkcji
- Indywidualna kontrola szczelności i poprawności działania, potwierdzona elektronicznym protokołem
- Certyfikat UDT

OPTYMALIZACJA PARAMETRÓW CHŁODNICZYCH

- Elektroniczny zawór rozprężny dynamicznie dopasowuje przepływ czynnika do bieżących parametrów centrali

PŁYNNA REGULACJA MOCY ODZYSKU CIEPŁA

- Sterowany elektronicznie silnik krokowy wymiennika obrotowego płynnie reguluje moc odzysku ciepła
- Zimą automatyka realizuje trójstopniowe zabezpieczenie wymiennika obrotowego przed szronieniem

VENTUS COMPACT
CENTRALE PODWIESZANE

Dane centrali bazowej

Rozmiar centrali	Wydajność nominalna	Zakres wydajności	Wysokość	Szerokość	Wysokość przyłącza kanału	Szerokość przyłącza kanału
	[m³/h]	[m³/h]	[mm]	[mm]	[mm]	[mm]
VVS005s	500	150 - 650	400	790	318	335
VVS010s	1000	300 - 1100	400	1150	318	515
VVS015s	1500	450 - 1650	400	1550	318	715
VVS020s	2000	600 - 2200	490	1610	408	743
VVS030s	3000	900 - 3300	490	2160	408	1018

Długości sekcji

Rozmiar centrali		F	H	C	HC
	Centrala bazowa	Dodatkowe funkcje obróbki powietrza			
	[mm]	[mm]	[mm]	[mm]	[mm]
VVS005s	1230	200	200 - 460	370 - 460	460 - 920
VVS010s	1500	200	200 - 460	370 - 460	460 - 920
VVS015s	1500	200	200 - 460	370 - 460	460 - 920
VVS020s	1828	200	200 - 460	370 - 460	460 - 920
VVS030s	1828	200	200 - 460	370 - 460	460 - 920

Elementy podłączenia do kanałów

Wymiar WxH [mm]	VVS005s	VVS010s	VVS015s	VVS020s	VVS030s
Połączenie elastyczne	305x288	485x288	685x288	730x375	1005x375
Przepustnica powietrza	305x288	485x288	685x288	730x375	1005x375
Redukcja kanału prostokątna	330x310/300x300	510x310/400x350	710x310/400x350	740x400/500x400	1015x400/800x400
Redukcja kanału okrągła	330x310/355	510x310/355	710x310/355	740x400/450	1015x400/450

VENTUS COMPACT
CENTRALE STOJĄCE

Dane centrali bazowej

Rozmiar centrali	Wydajność nominalna	Zakres wydajności	Wysokość	Szerokość	Wysokość przyłącza kanału	Szerokość przyłącza kanału
	[m³/h]	[m³/h]	[mm]	[mm]	[mm]	[mm]
VVS021c	2100	840 - 2310	991	967	345	860
VVS030c	3000	900 - 3300	1255	967	480	860
VVS040c	4000	1200 - 4400	1255	1174	480	1065
VVS055c	5500	1650 - 6050	1525	1345	615	1235
VVS075c	7500	2250 - 8250	1765	1486	735	1380
VVS100c	10000	3000 - 11000	1965	1666	835	1560
VVS120c	12000	3600 - 13200	2039	1897	870	1790
VVS150c	15000	4500 - 16500	2241	2091	970	1985

Wymiar wysokości zawiera 90 mm ramy bazowej

Długości central bazowych

Rozmiar centrali						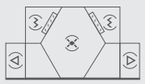
	[mm]	[mm]	[mm]	[mm]	[mm]	[mm]
VVS021c	1240	1080	1080	2 230	2 230	2 500
VVS030c	1240	1080	1080	2 230	2 230	2 500
VVS040c	1240	1080	1080	2 230	2 230	2 500
VVS055c	1240	1080	1080	2 290	2 290	2 560
VVS075c	1240	1080	1080	2 530	2 530	2 800
VVS100c	1300	1300	1080	2 570	2 570	2 800
VVS120c	1300	1300	1080	2 670	2 670	2 900
VVS150c	1300	1300	1080	2 730	2 730	2 940

Długości dodatkowych sekcji

Rozmiar centrali	F	H	C	HC	S
	[mm]	[mm]	[mm]	[mm]	[mm]
VVS021c	310	310 - 710	370 - 710	710	1080
VVS030c	310	310 - 710	370 - 710	710	1080
VVS040c	310	310 - 710	370 - 710	710	1080
VVS055c	310	310 - 630	450 - 790	790	1080
VVS075c	310	310 - 630	450 - 790	790	1080
VVS100c	310	310 - 630	890	890	1080
VVS120c	310	310 - 630	890	890	1080
VVS150c	310	310 - 630	920	920	1080

VENTUS COMPACT TOP - CENTRALE STOJĄCE Z PIONOWYM PODŁĄCZENIEM KANAŁÓW

Dane centrali bazowej

Rozmiar centrali	Wydajność nominalna	Zakres wydajności	Wysokość	Szerokość	Przyłącze kanału
	[m³/h]	[m³/h]	[mm]	[mm]	[mm]
VVS023c	2100	1250-2100	1176	880	700x445
VVS033c	3000	1800-3000	1447	880	700x513
VVS043c	4000	2400-4000	1737	880	700x613

Długości central bazowych

Rozmiar centrali	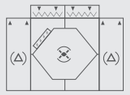	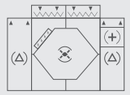
	[mm]	[mm]
VVS023c	2100	2100
VVS033c	2460	2460
VVS043c	2860	2860

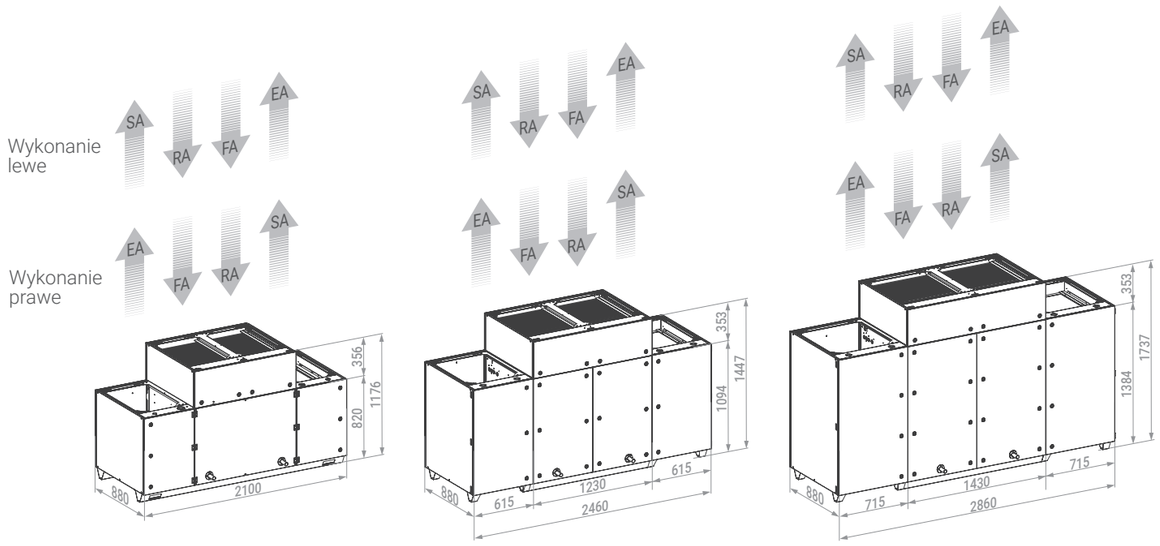

FA - wlot świeżego powietrza
SA - nawiew świeżego powietrza do pomieszczenia
RA - wlot usuwanego powietrza z pomieszczenia
EA - wyrzut usuwanego powietrza z pomieszczenia

VENTUS COMPACT CENTRALE STOJĄCE Z POMPĄ CIEPŁA

Dane centrali bazowej

Rozmiar centrali	Wydajność nominalna	Zakres wydajności	Wysokość	Szerokość	Wysokość przyłącza kanału	Szerokość przyłącza kanału
	[m³/h]	[m³/h]	[mm]	[mm]	[mm]	[mm]
VVS021c	2100	1200-2100	991	967	345	860
VVS030c	3000	1500-3000	1255	967	480	860
VVS040c	4000	2000-4000	1255	1174	480	1065
VVS055c	5000	2500-5500	1525	1345	615	1235

* - zakres działania funkcji pompy ciepła uzależniony od parametrów powietrza zewnętrznrego

Długości central bazowych

Rozmiar centrali		
	[mm]	[mm]
VVS021c	2660	2400
VVS030c	2660	2400
VVS040c	2660	2660
VVS055c	2820	2820

Układ chłodniczy pompy ciepła

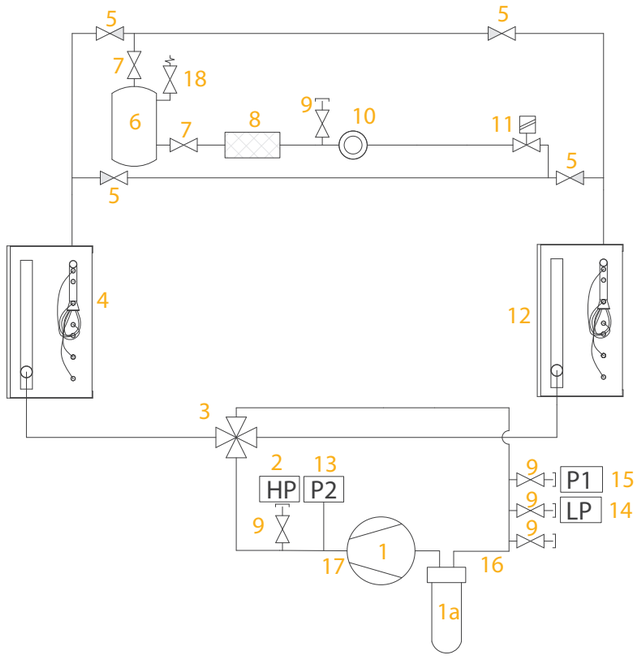

Elementy chłodnicze

1 Sprężarka
1a Separator cieczy
2 Presostat wysokiego ciśnienia
3 Zawór 4-drogowy
4 Parownik/Skraplacz
5 Zawór zwrotny
6 Zbiornik czynnika ciekłego
7 Zawór odcinający (Rotalock)
8 Filtr-osuszacz
9 Zawór serwisowy
10 Wziernik
11 Elektriniczny zawór rozprężny
12 Parownik/Skraplacz
13 Przetwornik wysokiego ciśnienia
14 Przetwornik niskiego ciśnienia
15 Presostat niskiego ciśnienia
16 Czujnik temperatury ssania
17 Czujnik temperatury tłoczenia
18 Zawór biezpieczeństwa

VMS – VENTUS MANAGEMENT SYSTEM

VTS dostarcza automatykę sterującą z fabrycznie zaimplementowaną aplikacją umożliwiającą zdalny monitoring i zarządzanie parametrami pracy centrali w czasie rzeczywistym za pomocą przeglądarki internetowej uruchamianej na dowolnym urządzeniu mobilnym.

VENTUS MANAGEMENT SYSTEM:

- Wyświetlanie wizualizacji na różnych urządzeniach – od komputera po urządzenia mobilne.
- Monitoring i zarządzanie większą ilością urządzeń z poziomu otwartej wizualizacji jednej centrali.
- Łatwa i intuicyjna zmiana trybu pracy urządzenia za pomocą przycisku centralnego.
- Narzędzia wspierające łatwe i szybkie ustawienie optymalnego harmonogramu pracy urządzenia.

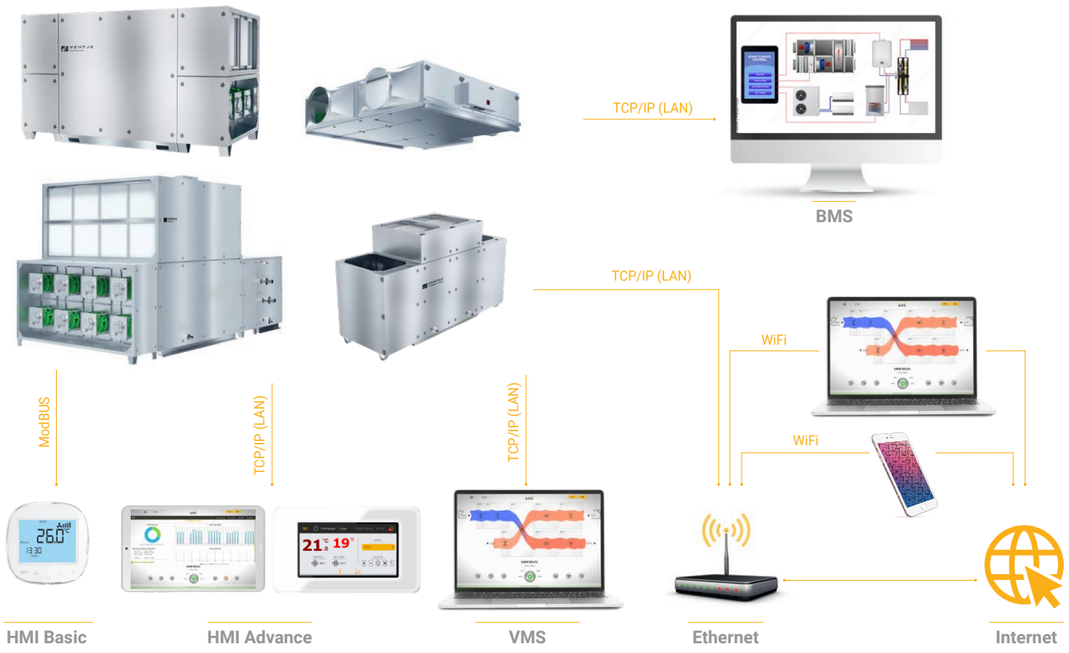

Graficzny kalendarz pracy:

- Zmiana przedziałów czasowych za pomocą suwaków

Obsługa błędów i alarmów:

- Kasowanie alarmów
- Gromadzenie historii o alarmach

Wykresy przebiegu pracy centrali:

- Dwa wykresy – główny i pomocniczy
- Dowolność wyboru zestawu parametrów do obserwacji i przypisanie ich do wybranych wykresów

Analiza oszczędności wynikających z zastosowanego scenariusza pracy:

- Graficzne zobrazowanie zużycia poszczególnych nośników energii
- Koszty i oszczędności wykazane w wybranej walucie.

CLIMACAD ONLINE 4.0 (CCOL 4)

Dowolność konfiguracji

Wbudowany kalkulator oszczędności

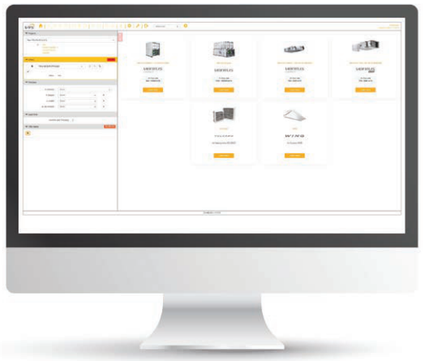

Intuicyjny asystent doboru krok po kroku

Integracja z systemami CRM, ERP, WMA

CCOL4 OPTYMALNY DLA:

» dowolnej przeglądarki

» dowolnego systemu operacyjnego

» dowolnego urządzenia

EKSPORT DANYCH DO:

PDF · CAD 2D · CAD 3D · SPECYFIKACJA · OFERTA · DANE TECHNICZNE

VTS BIM - INNOWACYJNE PODEJŚCIE DO CYFROWYCH MODELI CENTRAL WENTYLACYJNYCH

VTS stworzył możliwość dynamicznego generowania w trybie on-line cyfrowych modeli central VENTUS VVS, VENTUS Compact oraz American VENTUS AVS. Jest to możliwe dzięki wdrożeniu nowego programu doboru ClimaCAD OnLine 4.0, który zawiera w sobie generator plików .rfa [Revit®].

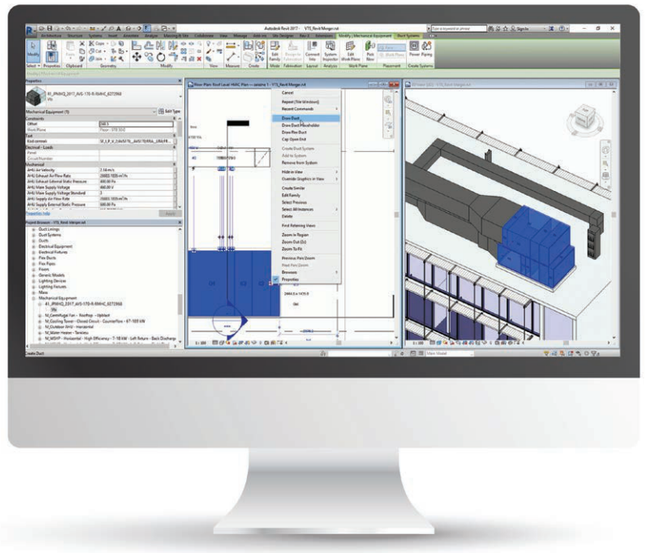

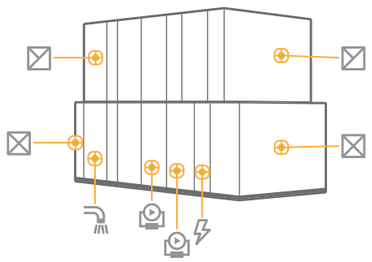

Wygenerowane obiekty zawierają sparametryzowane konektory:

- **powietrzne,**
- **hydrauliczne,**
- **sanitarne,**
- **elektryczne,**

a także kompletne parametry techniczne i dane wymiarowe, strefę obsługi urządzenia **(maintenance)** oraz strefę serwisową **(repair)**.

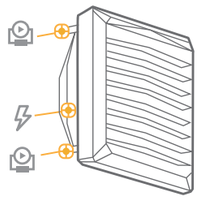

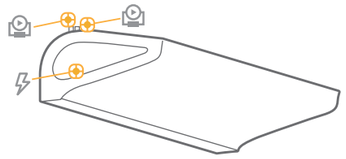

VTS udostępnia także statyczne biblioteki rodzin kurtyn powietrznych WING oraz nagrzewnic powietrza VOLCANO.

Modele zawierają:

- **sparametryzowane konektory elektryczne i hydrauliczne,**
- **opcje montażu w pionie i w poziomie,**
- **prezentacje zasięgu strumienia powietrza,**
- **parametr kąta nachylenia nagrzewnicy w stosunku do poziomu.**

Modele można pobrać z: **https://vtsgroup.com/pl/vts-bim**

artDOM
We control the air.
ul. Ślesińska 7
62-510 Konin
WWW.ARTDOMSERWIS.PL

Parameter podane w niniejszej publikacji podlegają stałemu udoskonalaniu i mogą ulec zmianie.
VTS zastrzega sobie prawo do zmian projektowych i specyfikacji oferowanych urządzeń bez powiadomienia